Figure 4

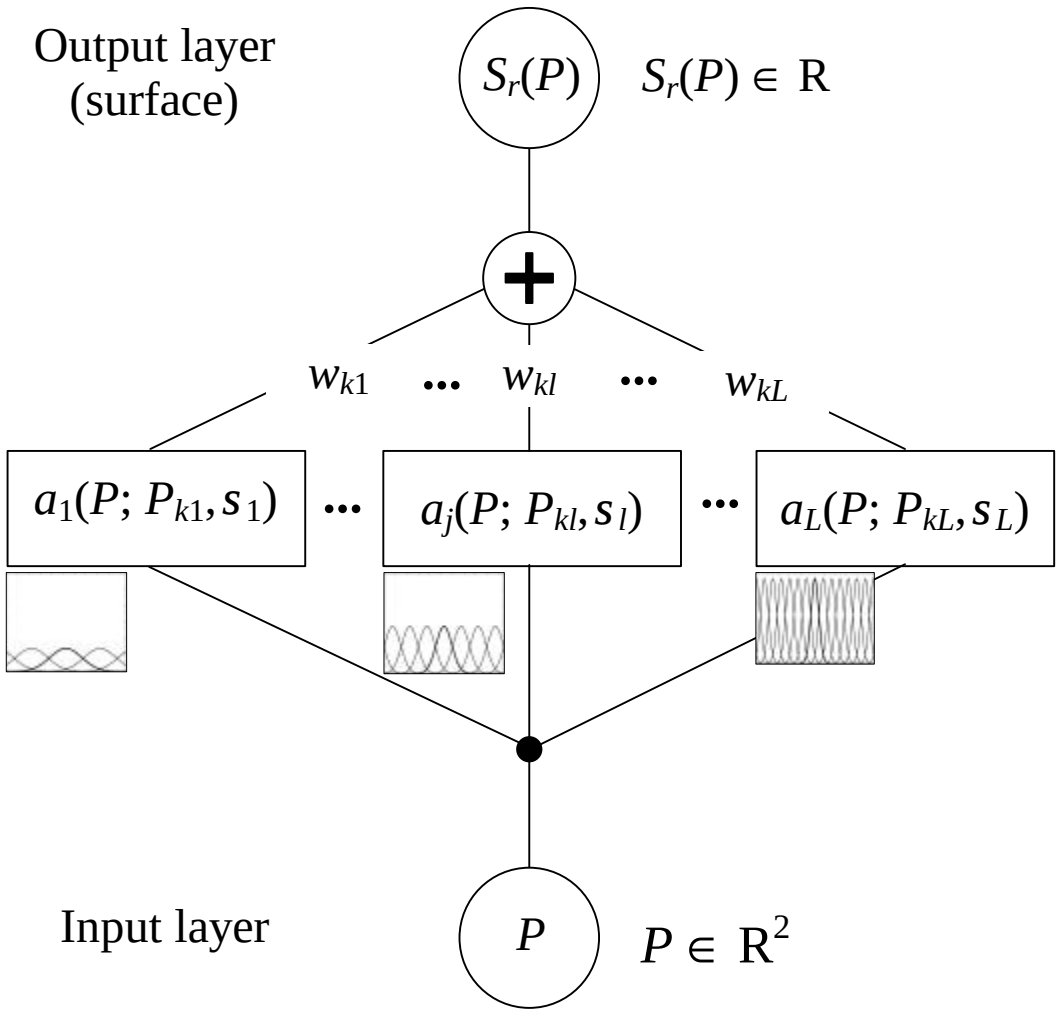
Output layer
(surface)
$S_r(P)$
$S_r(P) \in \mathrm{R}$
w_{k1} ••• w_{kl} ••• w_{kL}
$a_1(P; P_{k1}, s_1)$ ••• $a_j(P; P_{kl}, s_l)$ ••• $a_L(P; P_{kL}, s_L)$
Input layer
P
$P \in \mathrm{R}^2$